Electrolux PROFESSIONAL

Preparazione Statica EB Line Lavatoio con 1 vasca e gocciolatoio sinistro, per lavastoviglie sottotavolo, da 1400 mm

ARTICOLO N° _____

MODELLO N° _____

NOME _____

SIS # _____

AIA # _____

132935 (ESBD1417L) Lavatoio con 1 vasca 500x500 mm e gocciolatoio sinistro, per lavastoviglie sottotavolo, da 1400 mm

Descrizione

Articolo N° _____

Lavatoio in acciaio inox AISI 304 con piano di lavoro da 50 mm e spessore 8/10. Insonorizzato con piega salvamani sui bordi e dotato di invaso perimetrale ed angoli saldati. Gambe quadre in acciaio inox AISI 304 (40x40 mm) con piedini regolabili in altezza. Alzatina paraspruzzi posteriore con raggiatura 10 mm, altezza 100 mm e spessore 13 mm. Una vasca da 500x500xh250 mm, dotata di tubo troppopieno e piletta di scarico da 2". Gocciolatoio stampato posizionato sulla parte sinistra sotto il quale si può inserire una lavastoviglie.

Approvazione: _____

Caratteristiche e benefici

- Solidità, stabilità e affidabilità del tavolo accuratamente testate.

Costruzione

- Costruito interamente in acciaio inox.
- Gocciolatoio libero nella parte sottostante per alloggiare una lavastoviglie sottotavolo.
- Fornito disassemblato.
- Sono disponibili diversi tipi di rubinetti per soddisfare ogni esigenza.
- Gocciolatoio incluso.

Accessori opzionali

- Kit 4 ruote, di cui 2 con freno, diam. 100 mm — PNC 855150 ❑
- Sifone singolo in plastica da 1,5" per tavoli con vasca — PNC 855306 ❑
- Rubinetto con leva a gomito con canna, 3/4" monoforo — PNC 855322 ❑
- Rubinetto con leva a gomito con canna corta, 3/4 " monoforo — PNC 855323 ❑
- Avvolgitore Maxi-Reel a parete con lancia acqua e rientro automatico del tubo, 6 m — PNC 855327 ❑
- Rubinetto a pedale con canna e con pedali caldo e freddo, 3/4" — PNC 855328 ❑

Preparazione Statica EB Line
Lavatoio con 1 vasca e gocciolatoio sinistro, per lavastoviglie sottotavolo, da 1400 mm

Fronte

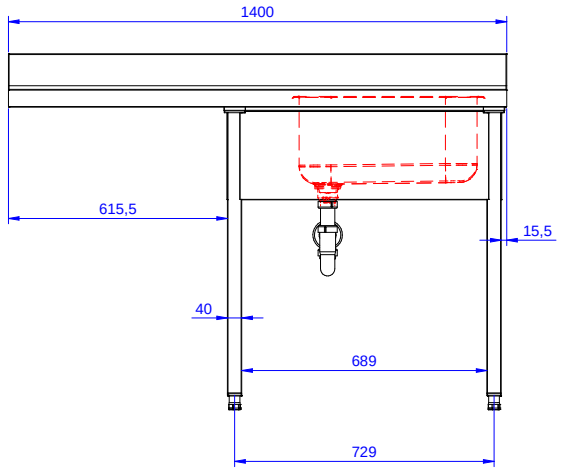

Lato

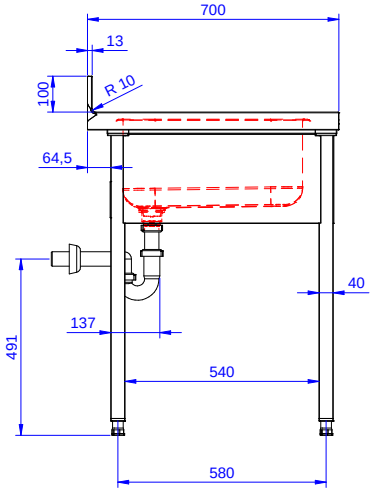

D = Scarico acqua

Alto

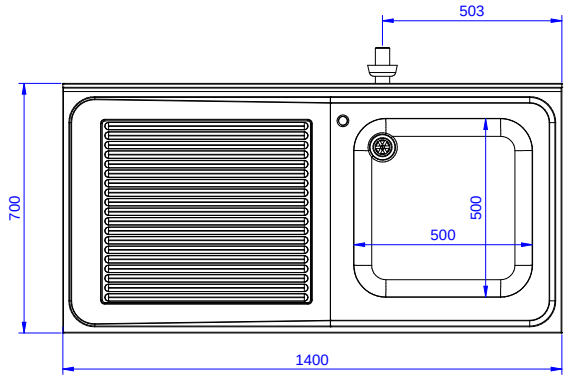

Informazioni chiave

Dimensioni esterne, larghezza:	
132935 (ESBD1417L)	1400 mm
Dimensioni esterne, profondità:	700 mm
Dimensioni esterne, altezza:	900 mm
Dimensione alzatina, altezza:	100 mm
Dimensione alzatina, profondità:	13 mm
Dimensione alzatina, raggio:	R=10
Numero di vasche:	1
Dimensione vasca:	500x500xH250
Peso netto:	65 kg

L'azienda si riserva il diritto di apportare modifiche ai prodotti senza preavviso